专业	实名	签名	日期	专业	实名	签名	日期
建筑				电气			
结构				空调			
给排水				工艺机械			

会签

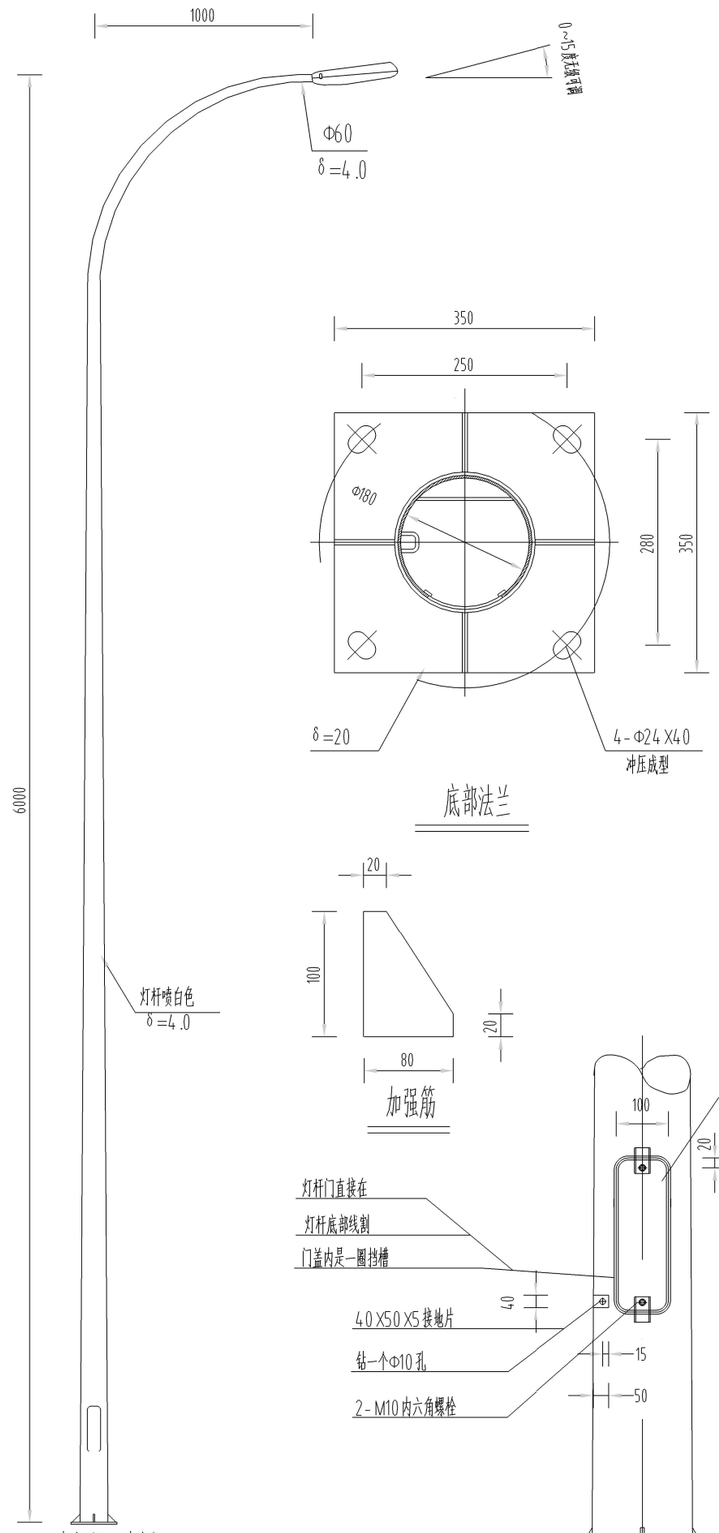

6米灯杆示意图

最终样式由甲方选型定

底部法兰

加强筋

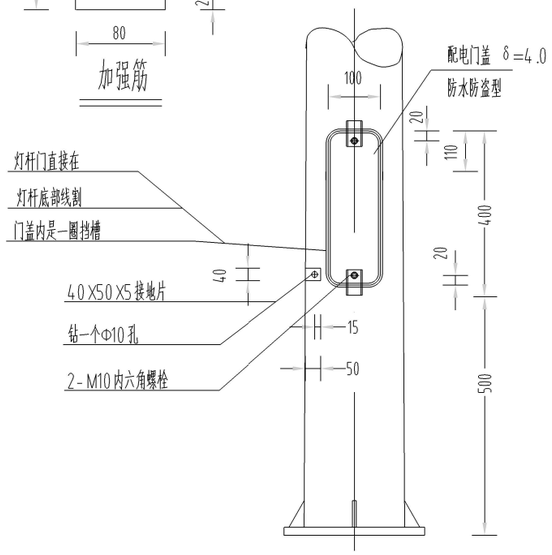

检修门大样图

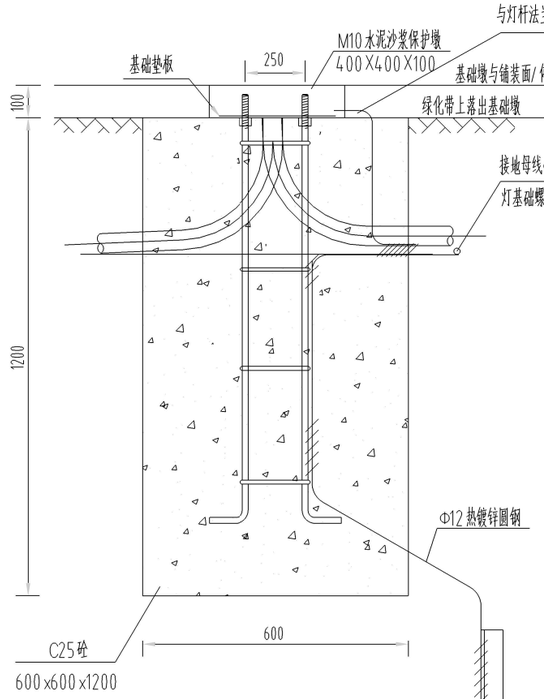

地基尺寸图

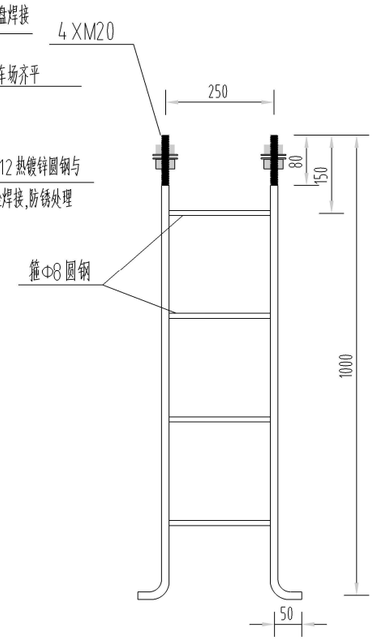

基础配筋图

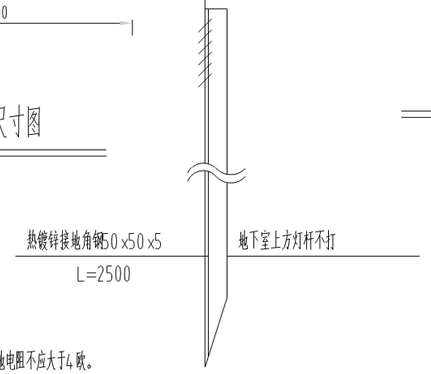

附注:

1、基础周围回填土应按道路压实度要求处理。要求接地电阻不应大于4欧。

2、灯杆订货时应将此图提供给制造厂家,锚板及螺孔安装尺寸应以具体订货灯杆相应尺寸为准。

3、固定螺栓外露螺纹部分在浇注砼前应涂上油脂,并用塑料薄膜或电工胶布包扎加以保护。灯杆与法兰盘连接处要加设劲板;锚板预埋必须保持水平。

4、灯杆施工完成后,应做基础保护墩,以保护路灯地脚螺栓和螺母不生锈不丢失。

5、接地系统各组件间的焊接做法(焊接工艺及长度要求)参照国家标准图集《接地装置安装》(14 D504)。

6、地下室上方基础深度可适当调整,但不宜低于1000mm,接地极长度按覆土深度调整。

7、本图路灯灯杆样式尺寸仅供参考,最终样式由建设单位自行确定选用,相关技术条件满足以下内容即可。

LED灯具技术要求:

1、优良的自清洗功能,使灯具表面干净,保持良好的散热效果,确保了LED的寿命.

2、灯具采用二次透镜配光技术加钢化玻璃的外壳,具有蝙蝠翼状配光曲线,重量轻、韧性好、防止风沙的的涮洗,
反射器为高纯铝制成,灯具防尘、防水等级达IP65。

3、长寿命电源驱动,色温:4000K,整灯光效不低于125lm/W。

灯杆技术要求:

1、灯杆以及灯杆电器门壁厚不小于4.0mm,所有部件以Q235钢加工而成,均采用热镀锌工艺处理,锌层厚度65μm以上。

2、灯杆焊接方式为自动亚弧焊接,无漏焊、虚焊等缺陷,着色探伤检验达焊接国际GB/T3323-1989111标准要求灯杆工艺和验收标准按国家标准执行);焊接均为全满焊,质量必须严格按GB50205-2001规程进行,禁止出现漏焊、断焊、咬伤、缺肉等缺陷。

3、灯杆配套螺丝全部采用SUS304不锈钢材料。

4、电器门必须具备防水功能,配防盗螺丝,安装朝向道路外侧方便检修。